KARTA KATALOGOWA KK 20/CP 02 - 1

Rozwiązanie mechaniczne transformatora na rdzeniu zwijanym ciętym CP 033-02

Catalogue card KK 20/CP 02-1 Mechanical solution transformer on strip wound cut core CP 033-02

Katalogseite KK 20/CP 02-1 Mechanische lõsung der Transformation auf dem Schnittbandkern CP 033-02

Каталоговая карта KK 20/CP 02-1 Механические решения трансформации на спиральном сердечнике резном CP 033-02

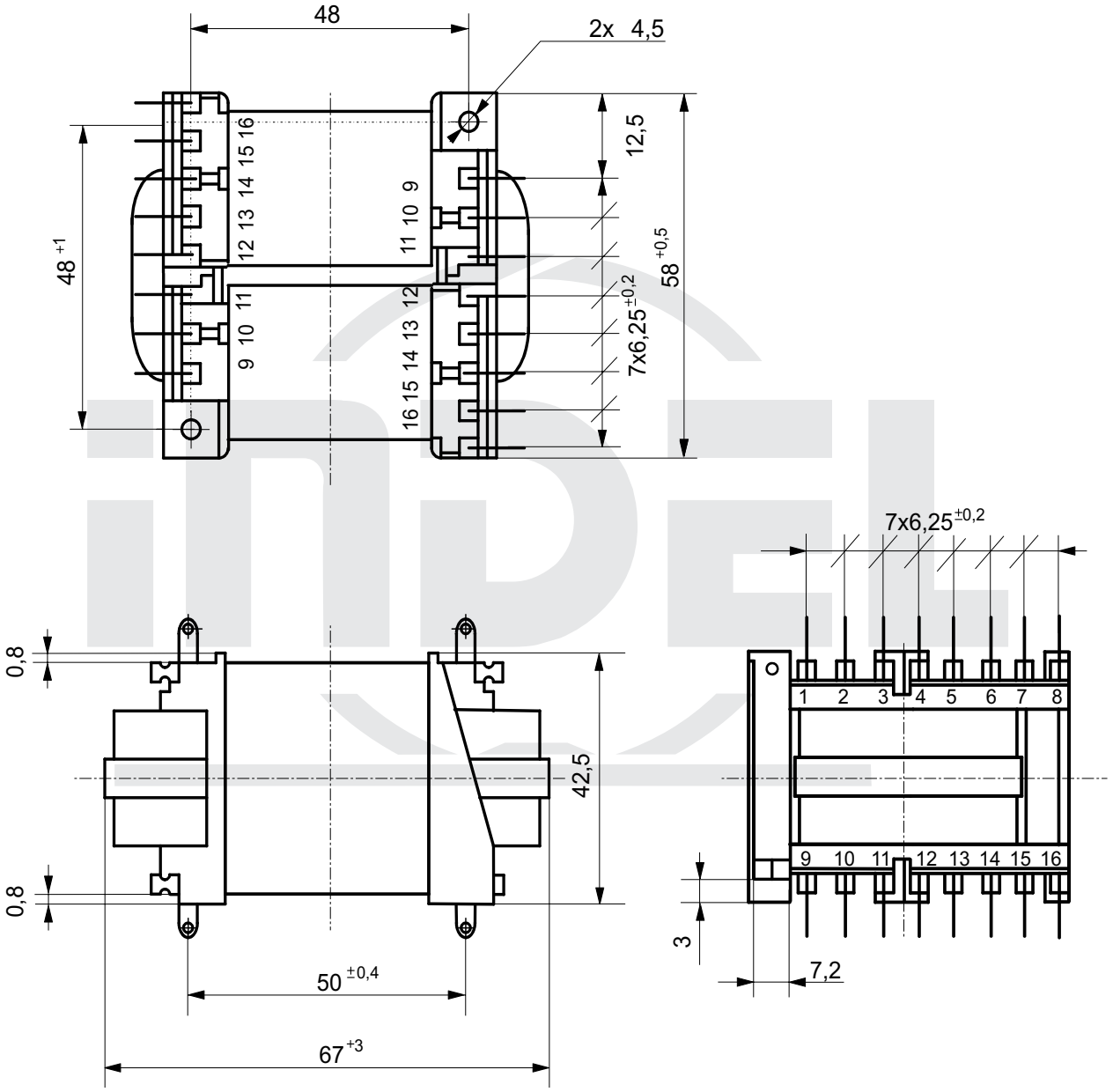

Typ rdzenia *Type of core* *Kerntyp* *Тип сердечника*	Moc *Power* *Leistung* *Мощность*	Masa *Weight* *Masse* *Масса*	Typ końcówki *Type of pin* *Anschlussart* *Тип штифта*	Uwagi: *Comments:* *Bemerkungen:* *Примечания:*
CP 033-02	20 VA	0,4 kg	C1,D1,F1,P,X	