カーステレオ用システムレギュレータ
BA4908

●概要

BA4908は、マイコン用 5.6V出力1系統、8.7V出力2系統、BACK UP及びVcc連動出力2系統を内蔵したカーステレオ用システム電源です。

●外形寸法図（単位：mm）

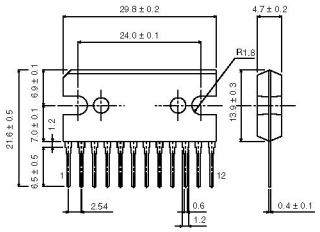

SIP-M12

●特長

1）AMP、ANT以外の出力端子がPNP出力で低飽和型
2）出力電流制限回路を内蔵しており、出力短絡などによるIC破壊を防止
3）過電圧保護回路を内蔵しており、BACK UP及びVccに対してのサージ入力に強い設計
4）12Pin Powerパッケージにより許容損失が大きくとれ、省スペース設計に最適
5）ICを熱破壊から防ぐ温度保護回路内蔵

●用途

カーステレオ

●絶対最大定格／Absolute Maximum Ratings（Ta=25˚C）

Parameter	Symbol	Limits	Unit
電源電圧	Vcc	24	V
許容損失	Pd	3000 *	mW
動作温度範囲	Topr	−30 ～ +85	˚C
保存温度範囲	Tstg	−55 ～ +150	˚C

＊Ta=25˚C以上で使用する場合は、1˚Cにつき27.2mWを減じる。

●推奨動作条件／Recommended Operating Conditions（Ta=25˚C）

Parameter	Symbol	Min.	Typ.	Max.	Unit
推奨電源電圧範囲	Vcc	10	13.2	16	V
動作可能電圧範囲	Vcc	6.3	13.2	24	V

＊電気的特性値を保証するものではありません。（特に減電時）

●電気的特性／Electrical characteristics (特に指定のない限りTa=25˚C, Vcc=13.2V)

Parameter	Symbol	Min.	Typ.	Max.	Unit	Conditions
スタンバイ時回路電流	IST	–	0.55	0.80	mA	STAN BY 端子=0V
出力電圧(VDD)1	Vo1	5.30	5.60	5.90	V	Io1=80mA
最小入出力電圧差	ΔVo13	–	0.3	0.7	V	Io1=80mA
出力電流能力	Io1	100	200	–	mA	Vo1≧5.3V
出力電圧(COM)2	Vo2	8.25	8.70	9.15	V	Io2=120mA
最小入出力電圧差	ΔVo23	–	0.4	0.7	V	Io2=120mA
出力電流能力	Io2	150	300	–	mA	Vo2≧8.25V
入出力電圧差(AMP)3	ΔVo31	–	1.0	1.5	V	Io3=400mA
出力電流能力	Io3	500	900	–	mA	Vo3≧11.7V
入出力電圧差(ANT)4	ΔVo41	–	1.0	1.5	V	Io4=400mA
出力電流能力	Io4	500	900	–	mA	Vo4≧11.7V
出力電圧(TUNER5.6)5	Vo5	5.3	5.6	5.9	V	Io5=50mA
最小入出力電圧差	ΔVo53	–	0.4	0.7	V	Io5=120mA
出力電流能力	Io5	150	300	–	mA	Vo5≧5.3V
出力電圧(TUNER8.7)6	Vo6	8.25	8.70	9.15	V	Io6=140mA
最小入出力電圧差	ΔVo63	–	0.4	0.7	V	Io6=200mA
出力電流能力	Io6	250	500	–	mA	Vo6≧8.25V

＊耐放射線設計はしておりません。
＊出力電流能力はスペックMINIMUM以下で設定してください。
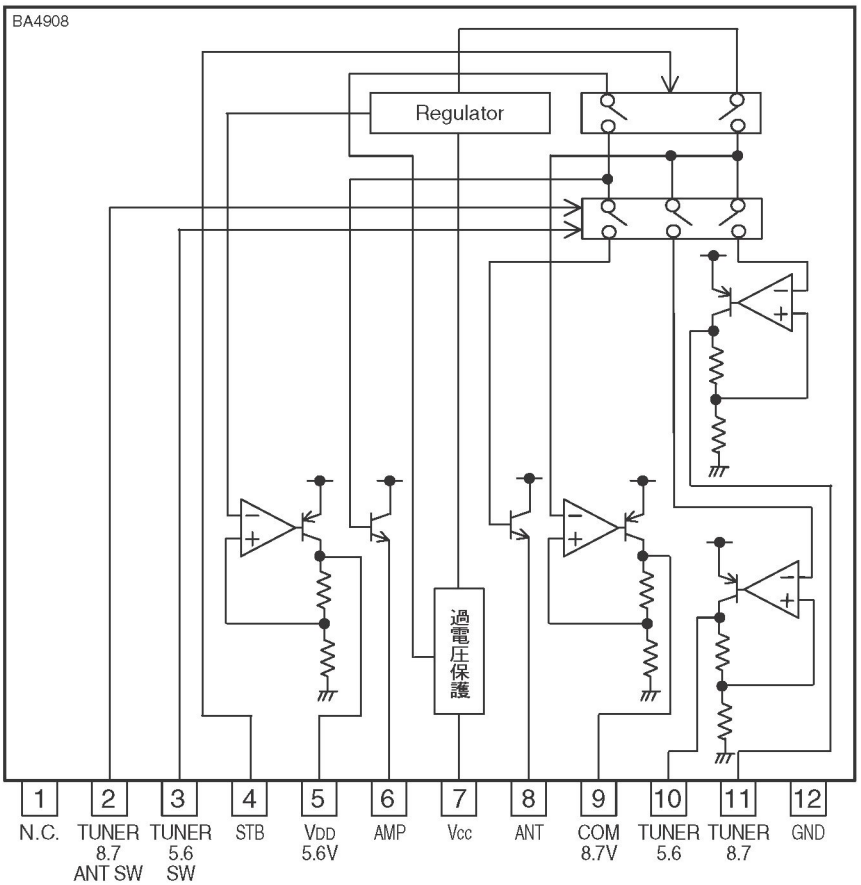
●ブロックダイアグラム／Block Diagram